第35回九州ジュニアテニス選手権大会　福岡県予選

（　１８才以下男子シングルス　）

2008/3/26～4/1
福岡県営春日公園

1	塩田	裕司	(福・柳川高)
2	福岡	洋樹	(福・福大大濠高)
3	馬場	英旭	(福・九国大付高)
4	原田	大嗣	(福・明治学園高)
5	入江	孝則	(福・八幡南高)
6	鈴木	淳平	(福・柳川高)
7	井手	良	(福・城東高)
8	鈴木	翔	(福・柳川高)
9	山辺	広貴	(福・久留米高専)
10	中山	将吾	(福・八幡南高)
11	寿福	一輝	(福・西南学院高)
12	渡邉	敏康	(福・九国大付高)
13	嶋田	雄太	(福・柳川高)
14	河野	純一	(福・九国大付高)
15	山本	元	(福・柳川高)
16	吉武	祐樹	(福・久留米高専)
17	渡部	岳	(福・城東高)
18	小田原	直樹	(福・小倉高)
19	藤丸	廉	(福・柳川高)
20	箕島	永翼	(福・西南学院高)
21	松原	真作	(福・柳川高)
22	生嶋	拓也	(福・西南学院高)
23	宮野	啓太	(福・八幡南高)
24	田中	聖杏	(福・九国大付高)
25	酒井	佑太郎	(福・福大大濠高)
26	岩見	直哉	(福・柳川高)
27	平岡	晃信	(福・柳川高)
28	樋口	大輝	(福・西南学院高)
29	井本	賢吾	(福・八幡南高)
30	今林	亜蘭	(福・海の中道M&T)
31	赤土	佳	(福・柳川高)
32	新原	達哉	(福・九国大付高)
33	加藤	翔真	(福・柳川高)
34	洲崎	航	(福・西南学院高)
35	伊藤	純一	(福・I.T.S)
36	横田	直暉	(福・久留米高専)
37	井上	嵩宏	(福・城東高)
38	藤田	悠介	(福・九国大付高)
39	森下	優介	(福・柳川高)
40	光山	高史	(福・柳川高)
41	福永	健太	(福・八幡南高)
42	徳永	渉	(福・久留米高専)
43	本田	宗一朗	(福・柳川高)
44	阪東	博史	(福・城東高)
45	首藤	哲平	(福・折尾愛真TC)
46	佐藤	元気	(福・西南学院高)
47	百武	龍馬	(福・柳川高)
48	国竹	正平	(福・ﾃﾆｽﾌﾟﾗﾝ75)
49	大橋	雄輝	(福・城東高)
50	ｻﾝﾃｨｱｺﾞｻﾝﾁｪｽ		(福・DIVO)
51	福田	航平	(福・西南学院高)
52	松沼	豊人	(福・柳川高)

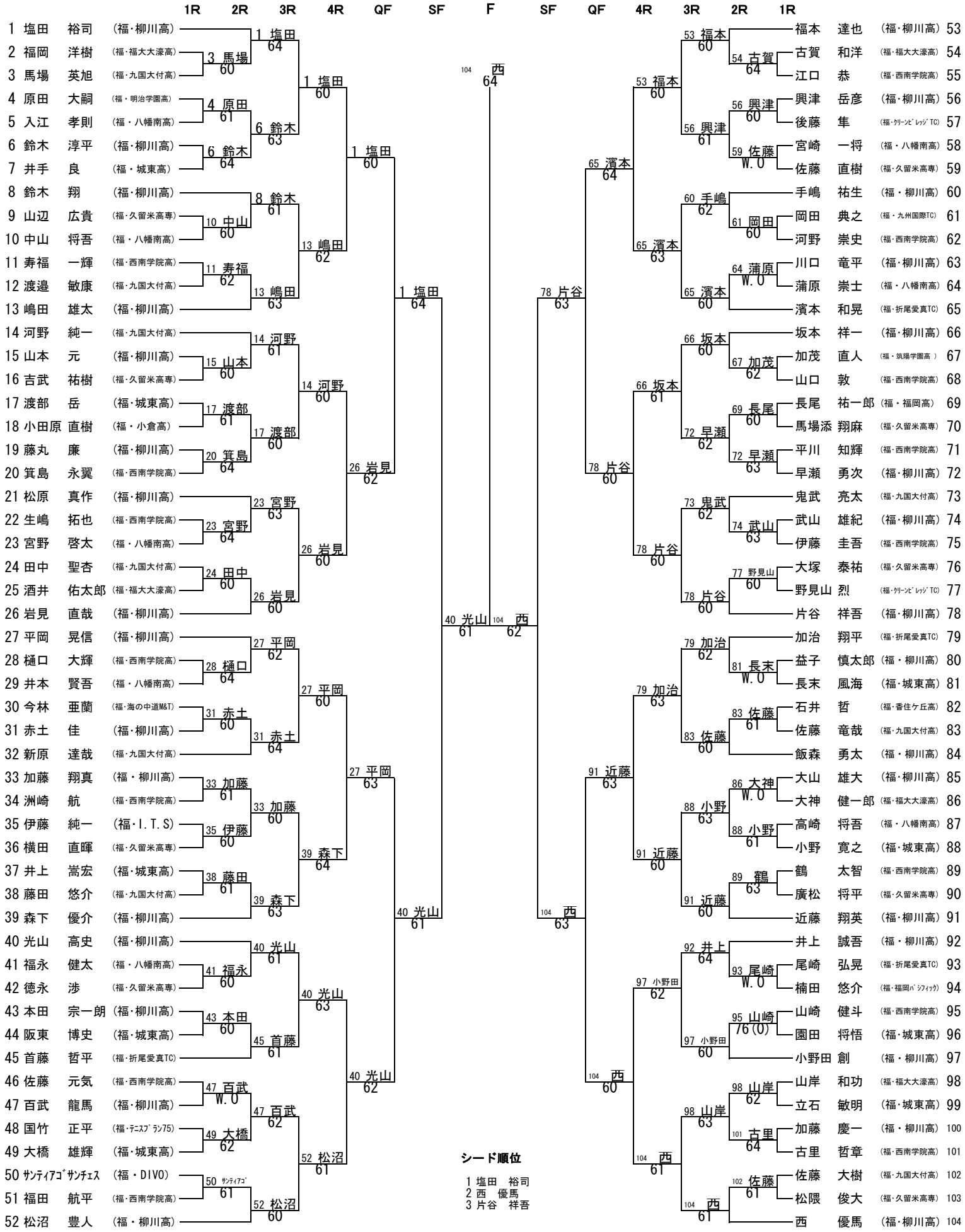

シード順位

1 塩田　裕司
2 西　優馬
3 片谷　祥吾