第３６回九州ジュニアテニス選手権大会　福岡県予選

（　１２才以下男子シングルス　）

2009/3/26～4/1
福岡県営春日公園

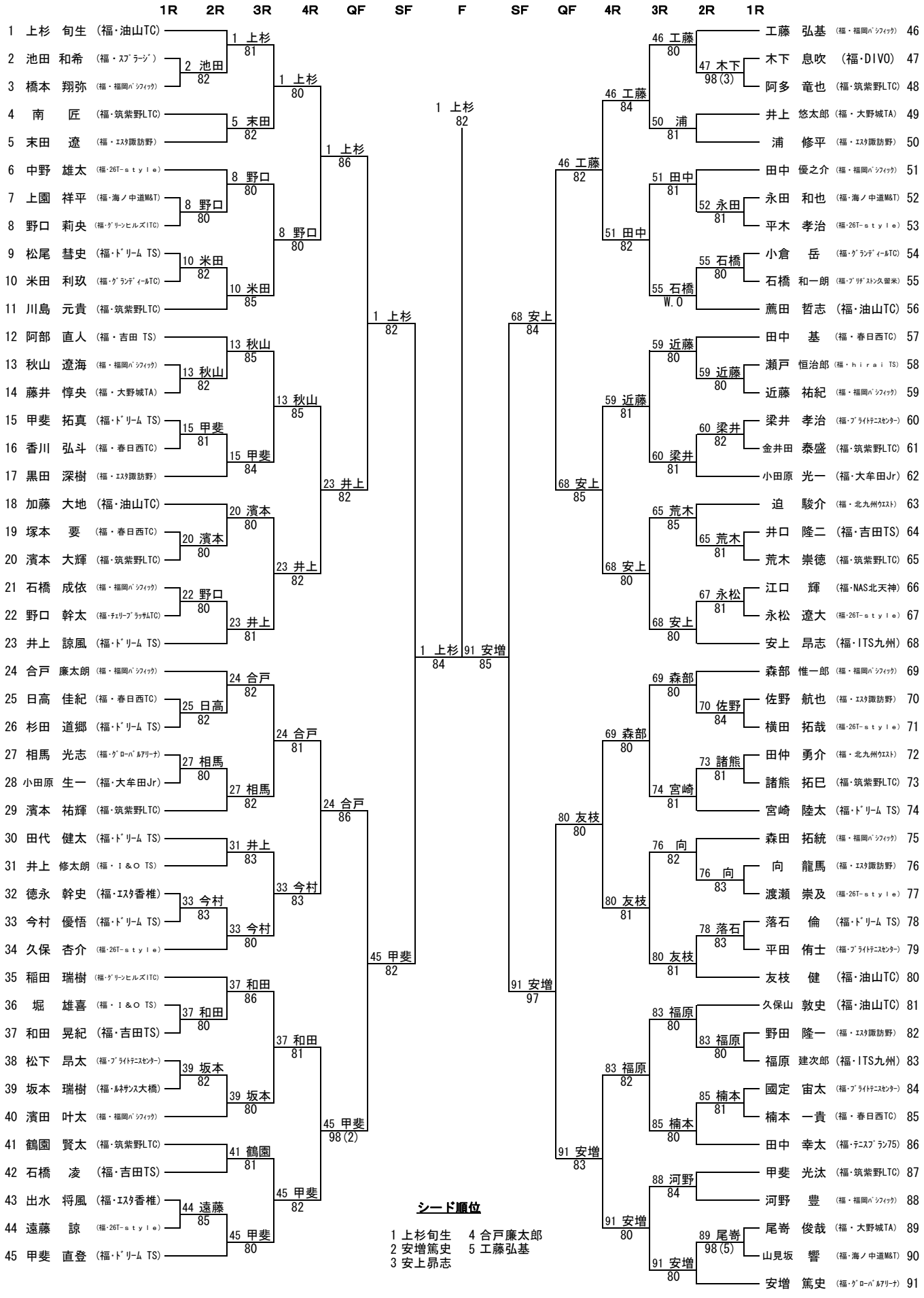

シード順位

1 上杉旬生　4 合戸廉太郎
2 安増篤史　5 工藤弘基
3 安上昂志