第３９回九州ジュニアテニス選手権大会　福岡県予選

（　１６才以下男子シングルス　）

2012/3/26～4/1
福岡県営春日公園

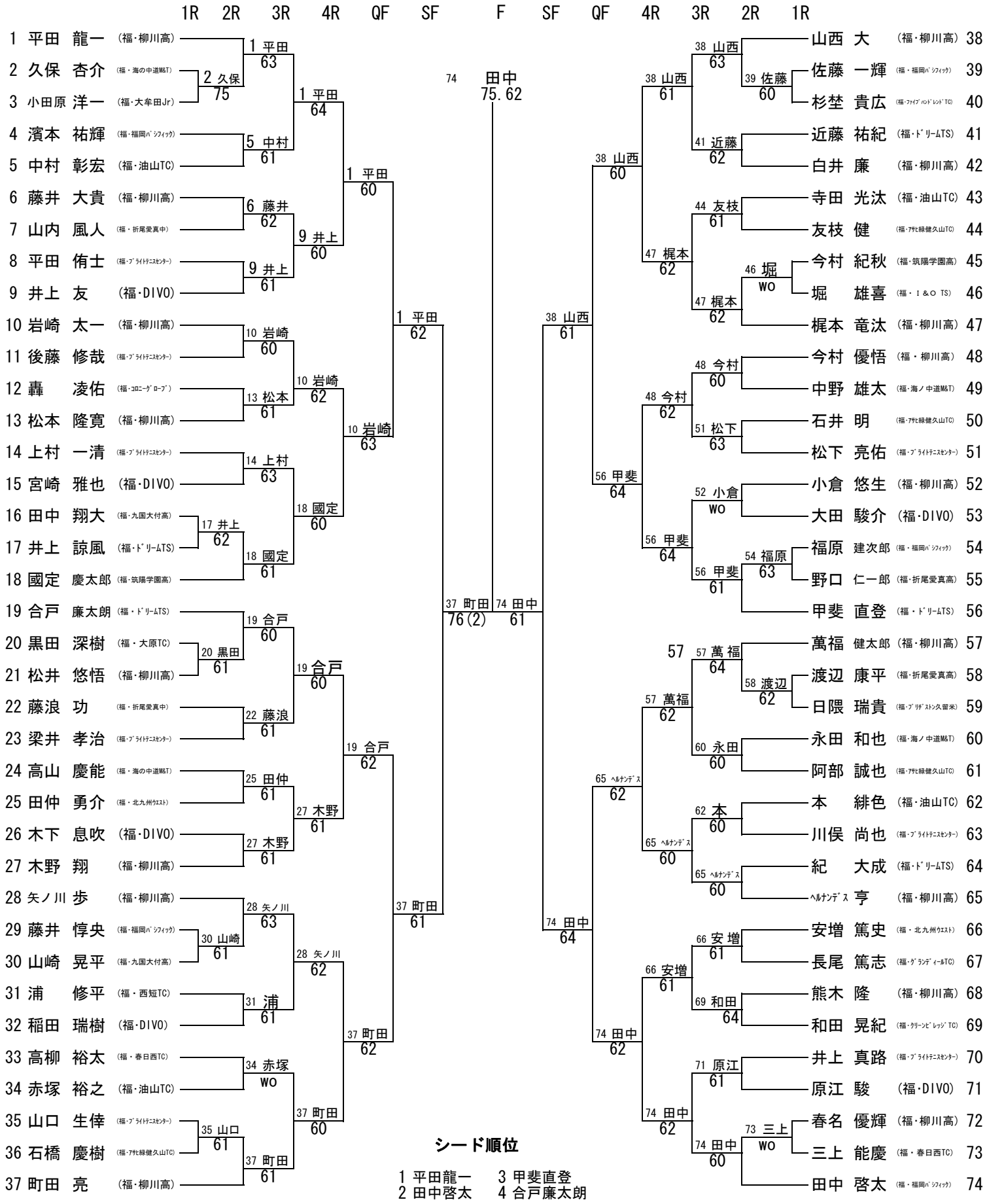

シード順位

1 平田龍一　3 甲斐直登
2 田中啓太　4 合戸廉太朗