第４０回九州ジュニアテニス選手権大会　福岡県予選

（　１２才以下男子シングルス　）

2013/3/26～4/1
福岡県営春日公園

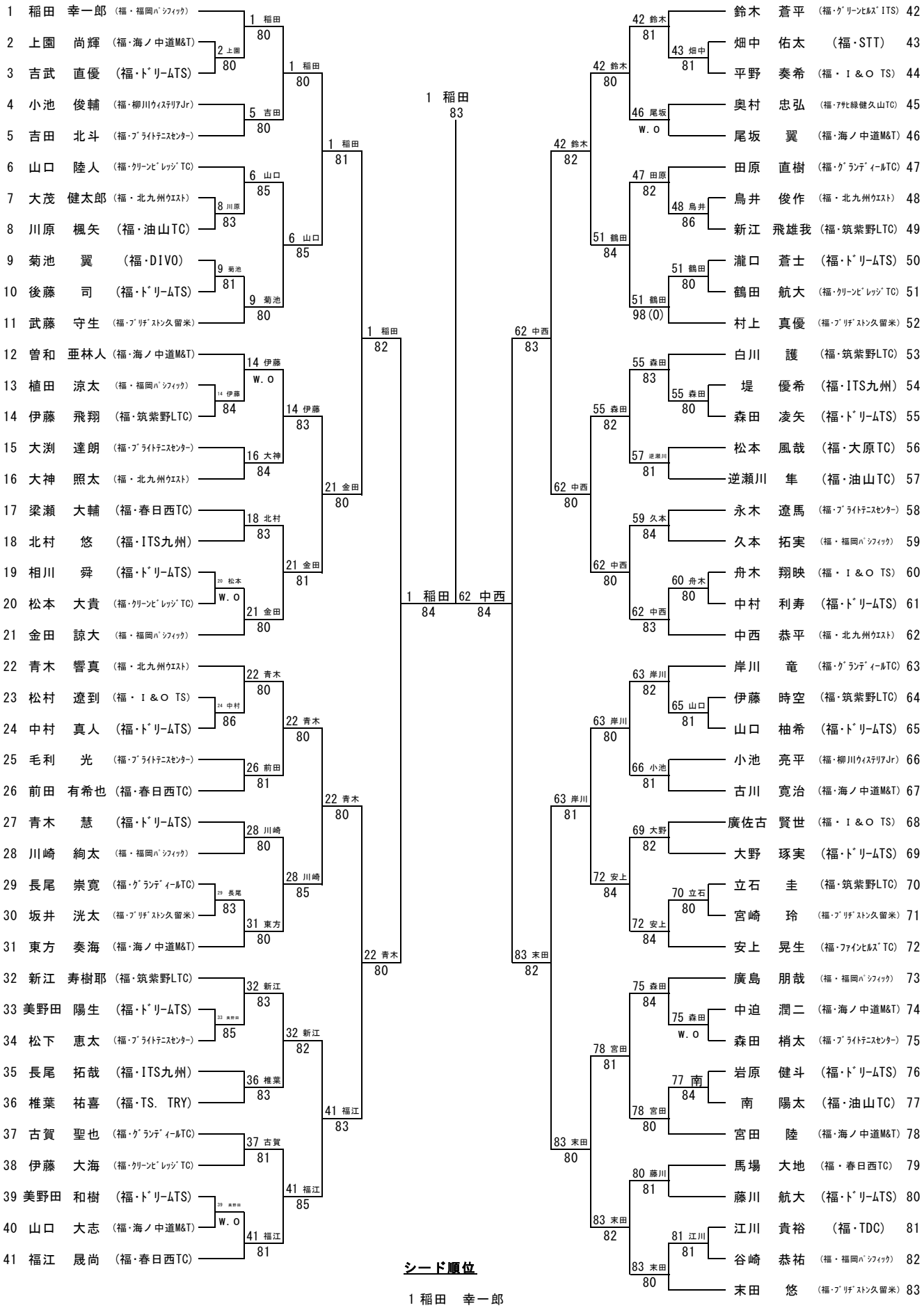

シード順位

1 稲田　幸一郎
2 末田　悠
3 青木　響真