# 2016チャレンジジュニア（春季）
## （12才以下男子）1/2

博多の森
2016/4/30～5/1

1R 2R 3R 4R QF SF QF 4R 3R 2R 1R

1 武藤 守生 (福岡ﾊﾟｼﾌｨｯｸ)
2 加來 隆太郎 (ＢＳＳＡ久留米)
3 上村 秀蔵 (ﾄﾞﾘｰﾑ TS)
4 森山 雄ノ介 (油山TC)
5 山﨑 翔穏 (T-ｓｔｙｌｅ26)
6 伊藤 陽 (ﾊヌル)
7 林 凛大朗 (長住TC)
8 小山 絵世 (油山TC)
9 坂本 祥平 (坂村ﾃﾆｽｱｶﾃﾞﾐｰ)
10 福田 隆介 (かようｸﾗﾌﾞ)
11 西村 賢治 (ﾄﾞﾘｰﾑ TS)
12 新飼 生吹 (ｸﾞﾗﾝﾃﾞｨｰﾙTC)
13 志摩 歩楽良 (ﾌﾞﾗｲﾄﾃﾆｽｾﾝﾀｰ)
14 坂本 昂陽 (hirai.T.S)
15 平野 奏希 (STT)
16 本田 優人 (柳川高校ｼﾞｭﾆｱﾃﾆｽｸﾗﾌﾞ)
17 石井 利玖 (春日西TC)
18 嶌嵜 凌 (福岡ﾊﾟｼﾌｨｯｸ)
19 沼口 昇永 (ｸﾞﾗﾝﾃﾞｨｰﾙTC)
20 金丸 晴哉 (ﾄﾞﾘｰﾑ TS)
21 森重 空翔 (筑紫野LTC)
22 関根 大耀 (春日西TC)
23 田重田 航大 (ｸﾘｰﾝﾋﾞﾚｯｼﾞTC)
24 平山 翔貴 (STT)
25 永井 遥基 (I&O TS)
26 江里 慶 (T-ｓｔｙｌｅ26)
27 岩原 剛志 (ﾄﾞﾘｰﾑ TS)
28 松永 朔太郎 (ｱｻﾋ緑健久山TC)

3 上村 W.O
5 山崎 63
6 伊藤 62
8 小山 60
11 西村 62
12 新飼 64
16 本田 61
18 嶌嵜 65
21 森重 65
22 関根 60
24 平山 63
26 江里 65

1 武藤 61
6 伊藤 60
8 小山 61
12 新飼 62
15 平野 61
18 嶌嵜 60
22 関根 61
28 松永 61

1 武藤 61
8 小山 61
15 平野 64
22 関根 63

1 武藤 60
22 関根 60

1 武藤 61 29 打山 62

1 武藤 62

29 打山 60
43 福島 64

29 打山 62
42 前田 62
43 福島 60
56 中原 65

29 打山 63
34 栗山 63
38 小崎 64
42 前田 64
43 福島 60
49 廣島 61
52 中村 60
56 中原 63

30 久保田 64
33 谷岡 61
34 栗山 63
36 久本 64
38 小崎 60
41 山口 61
47 荒巻 64
49 廣島 60
50 那須 63
52 中村 63
55 南 62

29 打山 航大 (筑紫野LTC) 29
久保田 翼 (ＢＳＳＡ久留米) 30
日野 陽太 (T-ｓｔｙｌｅ26) 31
河口 史弥 (かようｸﾗﾌﾞ) 32
谷岡 翼 (ﾌﾞﾗｲﾄﾃﾆｽｾﾝﾀｰ) 33
栗山 太一 (ITS九州) 34
吉村 幸 (ﾄﾞﾘｰﾑ TS) 35
久本 拓実 (春日西TC) 36
鶴濱 諒真 (筑紫野LTC) 37
小崎 敬太 (福岡ﾊﾟｼﾌｨｯｸ) 38
渡邉 蒼太 (大野城ＴＡ) 39
富川 晴揮 (油山TC) 40
山口 世峰 (ﾌﾞﾗｲﾄﾃﾆｽｾﾝﾀｰ) 41
前田 翔哉 (北九州ウエスト) 42
福島 晶 (ｱｻﾋ緑健久山TC) 43
乾 稜真 (二丈ジュニアTC) 44
藤本 修輔 (ｸﾘｰﾝﾋﾞﾚｯｼﾞTC) 45
山川 翔和 (ﾄﾞﾘｰﾑ TS) 46
荒巻 真吾 (T-ｓｔｙｌｅ26) 47
戸次 達也 (ﾌﾞﾗｲﾄﾃﾆｽｾﾝﾀｰ) 48
廣島 尚暉 (福岡ﾊﾟｼﾌｨｯｸ) 49
那須 虎徹 (ITS九州) 50
鬼丸 拓海 (NISHO FACTORY ) 51
中村 旺志朗 (福岡ﾊﾟｼﾌｨｯｸ) 52
江口 由宇斗 (春日西TC) 53
島田 海都 (ﾄﾞﾘｰﾑ TS) 54
南 晴空 (STT) 55
中原 愛翔 (T-ｓｔｙｌｅ26) 56

**ｼｰﾄﾞ順位**
1 武藤 守生
2 堤 優希

**決 勝 戦**

1 武藤 守生 (福岡ﾊﾟｼﾌｨｯｸ)
57 谷口 賢祐 (ﾄﾞﾘｰﾑ TS)

1 武藤 61

# 2016チャレンジジュニア（春季）
## （12才以下男子）2/2

博多の森
2016/4/30～5/1

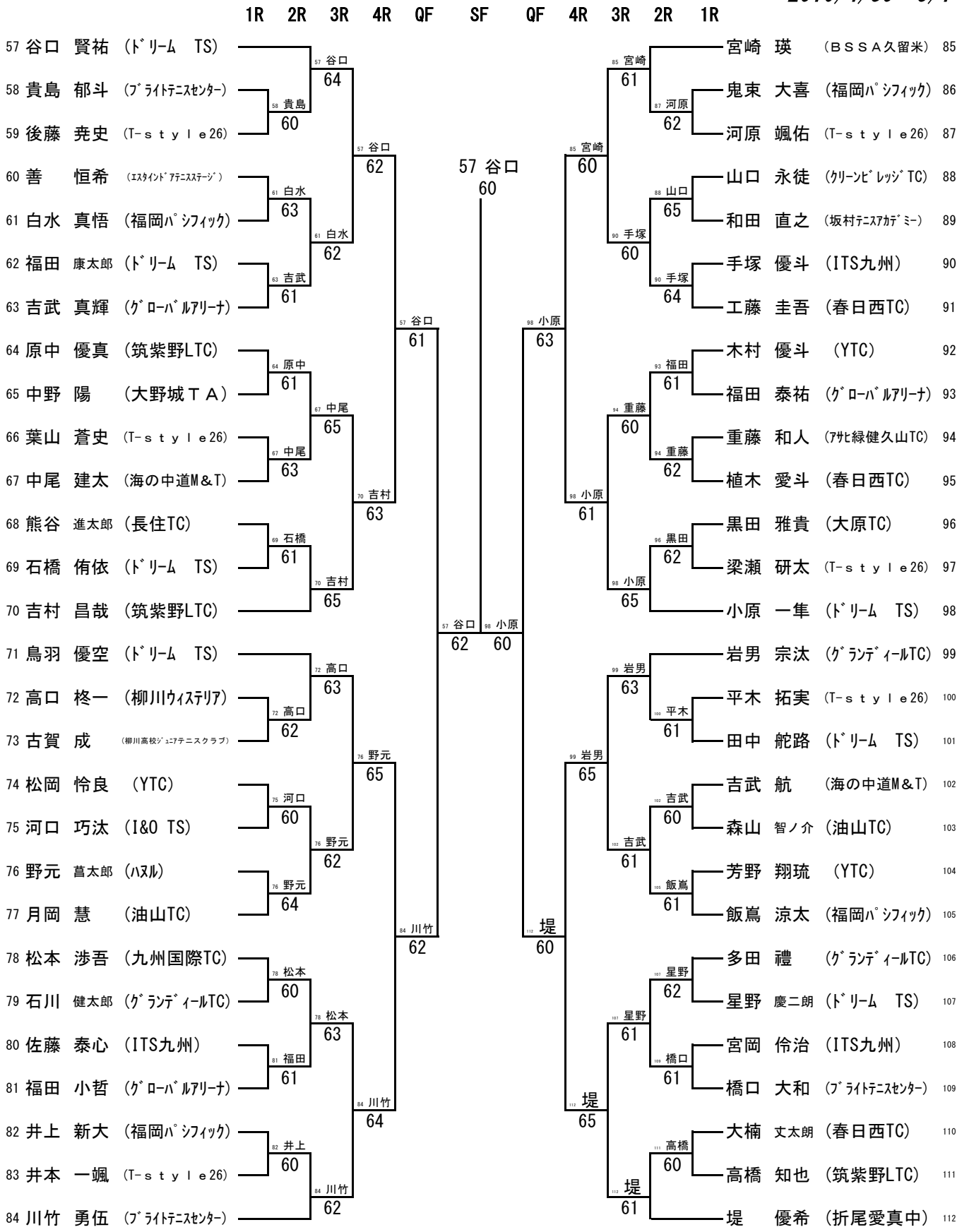


**3・4位決定戦**

29 打山 航大 (筑紫野LTC)
98 小原 一隼 (ﾄﾞﾘｰﾑ TS)
29 打山 63